IDENTITÉS

ELEVADOR DE SANITÁRIA IBIZA/IBIZA SOFT
Manual de instruções - DISPOSITIVO MÉDICO

CE

REF. 811013 - 811091 - 811074 - 811018 - 811089 - 811090
REF. 811091SOFT - 811074SOFT - 811089SOFT - 811090SOFT



Rev. 0 as of 09/2025



MANUAL DE INSTRUÇÕES
POR

DESCRIÇÃO - DESCRIZIONE - BESCHREIBUNG - BESCHRIJVING - OPIS_





MADE IN ITALY	***POR***	Feito na Itália
	IT	Fabbricato in Italia
	AL	Hergestellt in Italien
	NL	Gemaakt in Italië
	GR	Κατασκευάστηκε στην Ιταλία
	POL	Wyprodukowane we Włoszech
	POR	Não use se a embalagem estiver danificada e consulte as instruções de uso
	IT	Non usare se l'imballo è danneggiato e consultare le istruzioni per l'uso
	AL	Nicht verwenden, wenn die Verpackung beschädigt ist, und konsultieren Sie die Gebrauchsanweisung
	NL	Niet gebruiken als de verpakking beschadigd is en raadpleeg de gebruiksaanwijzing
	GR	Μην το χρησιμοποιείτε εάν η συσκευασία είναι κατεστραμμένη και συμβουλευτείτε τις οδηγίες χρήσης
	POL	Nie używaj, jeśli opakowanie jest uszkodzone, i zapoznaj się z instrukcją użytkowania **ISO 7000-2626 2004-01-15**
	POR	Ferramentas Montagem Grátis
	IT	Assemblaggio senza l'uso di strumenti
	AL	Werkzeuglose Montage
	NL	Gereedschapsloze montage
	GR	Συναρμολόγηση χωρίς εργαλεία
	POL	Beznarzędziowy montaż
	POR	Adequado para lava-louças
	IT	Lavabile in lavastoviglie
	AL	Spülmaschinengeeignet
	NL	Vaatwasser vriendelijk
	GR	Κατάλληλο για πλυντήριο πιάτων
	POL	Można myć w zmywarce
MAXI 250 kg.	***POR***	Peso máximo do usuário
	IT	Peso Massimo Utente
	AL	Maximales Benutzergewicht
	NL	Maximaal gebruikersgewicht
	GR	Μέγιστο βάρος χρήστη
	POL	Maksymalna waga użytkownika
	POR	Escaneie o código QR para acessar o manual de instruções
	IT	Scansiona il CODICE QR per il video di assemblaggio
	AL	Scannen Sie den QR-Code, um die Gebrauchsanweisung zu erhalten
	NL	Scan de QR-code voor de gebruiksaanwijzing
	GR	Σαρώστε τον κωδικό QR για τις οδηγίες χρήσης
	POL	Zeskanuj kod QR, aby zobaczyć instrukcję obsługi







CÓDIGO DO ITEM CODICE ARTICOLO ARTIKELNUMMER ARTIKELCODE ΚΩΔΙΚΟΣ ΕΙΔΟΥΣ KOD PRODUKTU	DESCRIÇÃO DESCRIZIONE BESCHREIBUNG BESCHRIJVING ΠΕΡΙΓΡΑΦΗ OPIS		PÁGINA PAGINA SEITE PAGINA ΣΕΛΙΔΑ STRONA
811013	***POR***	Elevador de sanitária Ibiza 5 cm	**811013**
	IT	Rialzo per WC Ibiza 5 cm	
	AL	Toilettensitzerhöhung Ibiza 5 cm	
	NL	Toiletverhoger Ibiza 5 cm	
	GR	Ανυψωτικό τουαλέτας Ibiza 5 εκ.	
	POL	Nakładka podwyższająca Ibiza 5 cm	
811018	***POR***	Elevador de sanitária Ibiza 5 cm com tampa	**811018**
	IT	Rialzo per WC Ibiza 5 cm con coperchio	
	AL	Toilettensitzerhöhung Ibiza 5 cm mit Deckel	
	NL	Toiletverhoger Ibiza 5 cm met deksel	
	GR	Ανυψωτικό τουαλέτας Ibiza 5 εκ. με καπάκι	
	POL	Nakładka podwyższająca Ibiza 5 cm z pokrywą	
811091	***POR***	Elevador de sanitária Ibiza 10 cm	**811091**
	IT	Rialzo per WC Ibiza 10 cm	
	AL	Toilettensitzerhöhung Ibiza 10 cm	
	NL	Toiletverhoger Ibiza 10 cm	
	GR	Ανυψωτικό τουαλέτας Ibiza 10 εκ.	
	POL	Nakładka podwyższająca Ibiza 10 cm	
811089	***POR***	Elevador de sanitária Ibiza 10 cm com tampa	**811089**
	IT	Rialzo per WC Ibiza 10 cm con coperchio	
	AL	Toilettensitzerhöhung Ibiza 10 cm mit Deckel	
	NL	Toiletverhoger Ibiza 10 cm met deksel	
	GR	Ανυψωτικό τουαλέτας Ibiza 10 εκ. με καπάκι	
	POL	Nakładka podwyższająca Ibiza 10 cm z pokrywą	
811074	***POR***	Elevador de sanitária Ibiza 15 cm	**811074**
	IT	Rialzo per WC Ibiza 15 cm	
	AL	Toilettensitzerhöhung Ibiza 15 cm	
	NL	Toiletverhoger Ibiza 15 cm	
	GR	Ανυψωτικό τουαλέτας Ibiza 15 εκ.	
	POL	Nakładka podwyższająca Ibiza 15 cm	
811090	***POR***	Elevador de sanitária Ibiza 15 cm com tampa	**811090**
	IT	Rialzo per WC Ibiza 15 cm con coperchio	
	AL	Toilettensitzerhöhung Ibiza 15 cm mit Deckel	
	NL	Toiletverhoger Ibiza 15 cm met deksel	
	GR	Ανυψωτικό τουαλέτας Ibiza 15 εκ. με καπάκι	
	POL	Nakładka podwyższająca Ibiza 15 cm z pokrywą	
811091SOFT	***POR***	Elevador de sanitária Ibiza Soft 10 cm	**811091SOFT**
	IT	Rialzo per WC Ibiza Soft 10 cm	
	AL	Toilettensitzerhöhung Ibiza Soft 10 cm	
	NL	Toiletverhoger Ibiza Soft 10 cm	
	GR	Μαλακό ανυψωτικό τουαλέτας Ibiza 10 εκ.	
	POL	Miękka nakładka Ibiza 10 cm	
811089SOFT	***POR***	Elevador de sanitária Ibiza Soft 10 cm com tampa	**811089SOFT**
	IT	Rialzo per WC Ibiza Soft 10 cm con coperchio	
	AL	Toilettensitzerhöhung Ibiza Soft 10 cm mit Deckel	
	NL	Toiletverhoger Ibiza Soft 10 cm met deksel	
	GR	Μαλακό ανυψωτικό τουαλέτας Ibiza 10 εκ. με καπάκι	
	POL	Miękka nakładka Ibiza 10 cm z pokrywą	
811074SOFT	***POR***	Elevador de sanitária Ibiza Soft 15 cm	**811074SOFT**
	IT	Rialzo per WC Ibiza Soft 15 cm	
	AL	Toilettensitzerhöhung Ibiza Soft 15 cm	
	NL	Toiletverhoger Ibiza Soft 15 cm	
	GR	Μαλακό ανυψωτικό τουαλέτας Ibiza 15 εκ.	
	POL	Miękka nakładka Ibiza 15 cm	
811090SOFT	***POR***	Elevador de sanitária Ibiza Soft 15 cm com tampa	**811090SOFT**
	IT	Rialzo per WC Ibiza Soft 15 cm con coperchio	
	AL	Toilettensitzerhöhung Ibiza Soft 15 cm mit Deckel	
	NL	Toiletverhoger Ibiza Soft 15 cm met deksel	
	GR	Μαλακό ανυψωτικό τουαλέτας Ibiza 15 εκ. με καπάκι	
	POL	Miękka nakładka Ibiza 15 cm z pokrywą	

MANUAL DE INSTRUÇÕES
POR

ELEVADOR DE SANITÁRIA IBIZA/IBIZA SOFT

UTILIZAÇÃO PREVISTA:
Os produtos da linha Assentos de Sanita Elevados com Sistema de Bloqueio Lateral KING foram concebidos para aumentar a altura da sanita para facilitar os procedimentos de sentar e levantar e promover a independência e o conforto. Os modelos equipados com almofada macia oferecem um maior conforto no assento, tornando-o macio e acolhedor. Além disso, a superfície enrugada da almofada proporciona mais fricção e estabilidade. O produto está disponível em diferentes configurações, com ou sem almofada macia e com ou sem tampa. As almofadas macias estão disponíveis em diferentes cores. A tampa, o bidé e as almofadas macias também estão disponíveis separadamente como acessórios.

INDICAÇÕES E CONTRA-INDICAÇÕES:
Os produtos da linha Assentos de Sanita Elevados com Sistema de Bloqueio Lateral KING destinam-se a pessoas idosas, utilizadores de cadeiras de rodas, pessoas com mobilidade reduzida da região lombar, joelho ou anca, e a todos aqueles que possam ter dificuldade em sentar-se e levantar-se da sanita. Os modelos equipados com almofada macia deformam-se durante a posição sentada, aumentando a superfície de apoio do utilizador e permitindo uma melhor distribuição do peso. Isto torna estas versões particularmente adequadas se o utilizador sofrer de úlceras por pressão ou de doenças que as possam provocar, como a diabetes. É necessária a capacidade de se sentar de forma autónoma durante a utilização. Não é recomendada a utilização do produto em caso de perturbações da percepção ou de problemas de equilíbrio na posição sentada.

AVISOS DE SEGURANÇA E INDICAÇÕES:
- O peso máximo do utilizador indicado nas instruções de montagem não deve ser excedido.
- Antes de cada utilização, certifique-se de que o produto está colocado de forma estável na sanita e corretamente fixado com o sistema de bloqueio fornecido.
- Certifique-se de que a almofada macia (se adquirida) está corretamente posicionada no assento.
- Antes de aplicar a almofada macia, verifique se o assento está limpo e seco.
- Durante a montagem, siga rigorosamente as instruções do Manual do Utilizador.
- Não modifique o produto nem os seus componentes de nenhuma forma.
- Não utilize o produto se estiver danificado ou alterado de alguma forma.
- Certifique-se de que a altura do produto permite uma utilização fácil e segura para o utilizador.
- Durante a utilização, evite posições em que o peso do corpo esteja demasiado inclinado para a frente. Posições incorretas podem causar instabilidade e a queda do produto.
- O produto e os acessórios não devem ser armazenados ao ar livre.
- Durante o processo de montagem, pode haver um risco aumentado de ferimentos nos dedos.
- Não utilize o produto para fins diferentes dos previstos.
- Para evitar infeções, evite o contato direto com feridas abertas ou pele danificada.

INFORMAÇÕES DE MANUTENÇÃO:
A manutenção dos produtos consiste em procedimentos de limpeza e higienização. A fim de garantir uma utilização segura e um nível de higiene adequado, o utilizador deve efetuar estes procedimentos antes de cada utilização. O utilizador deve certificar-se da integridade estrutural do dispositivo e dos seus componentes, e o aperto dos parafusos deve ser verificado. Para procedimentos de limpeza e higienização, siga os passos abaixo:
1. Devem ser usadas luvas.
2. Remover a sujidade evidente antes de proceder à desinfecção mais precisa.
3. Utilizar água ou um detergente não agressivo para o procedimento de limpeza.
4. Limpar com um pano seco e limpo.

Em alternativa, o produto pode ser limpo em máquinas de lavar louça domésticas na temperatura máxima. A limpeza da almofada macia deve ser feita estritamente à mão.

REQUISITOS DE REUTILIZAÇÃO:
O produto pode ser reutilizado por outros utilizadores. Antes de ser reutilizado por outras pessoas, o produto deve ser limpo e higienizado corretamente. Antes da transferência do produto para outras pessoas, o produto deve ser verificado por revendedores qualificados.

PROCEDIMENTO DE DESCARTE CORRECTO:
Não deitar o produto no lixo doméstico normal. Informe-se previamente junto das autoridades locais sobre a forma correta e ecológica de o eliminar.

VIDA ÚTIL:
A vida útil estimada deste produto é de 5 anos, considerando o uso, a segurança e a manutenção adequados. Após esse período, o produto pode continuar a ser utilizado desde que esteja em boas condições.

BOLETIM DE OCORRÊNCIA - Nº:
Se ocorrer um incidente grave com este dispositivo, contacte o fabricante deste produto em **serviceclient@identites.tm.fr** e a autoridade responsável no seu país.

811013
811091
811074

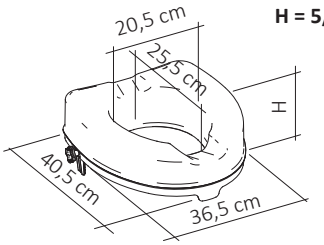

H = 5/10/15 CM

811018
811089
811090

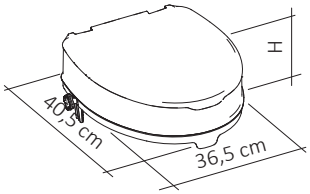

H = 5/10/15 CM

1

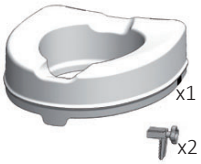



2

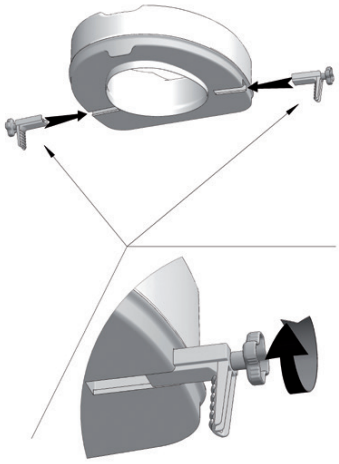

3



4



5





GARANTIA DE 2 ANOS
GARANZIA DI 2 ANNI
2 JAHRE GARANTIE
2 JAAR GARANTIE
ΕΓΓΥΗΣΗ 2 ΕΤΩΝ
2 LATA GWARANCJI

MADE IN ITALY

CE MD

811091SOFT
811074SOFT

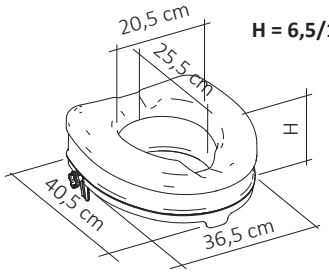

H = 6,5/11,5/16,5 CM

811089SOFT
811090SOFT

H = 6,5/11,5/16,5 CM

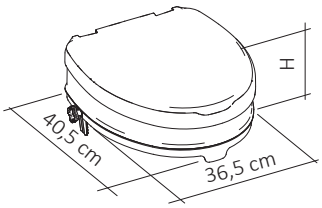

1

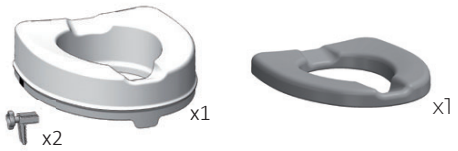

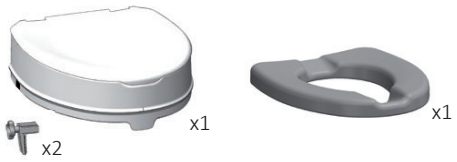

2

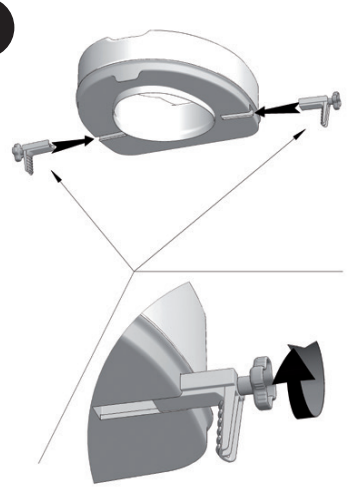

3



4



5



6



7





GARANTIA DE 2 ANOS
GARANZIA DI 2 ANNI
2 JAHRE GARANTIE
2 JAAR GARANTIE
ΕΓΓΥΗΣΗ 2 ΕΤΩΝ
2 LATA GWARANCJI



MADE IN ITALY

CE MD

IDENTITÉS

Identités
ZA Pôle 49
Boulevard de la Chanterie
49124 Saint-Barthélemy-d'Anjou
FRANCE